Línea: CRISTAL

Alzado:

Modelo:	BRKL08A

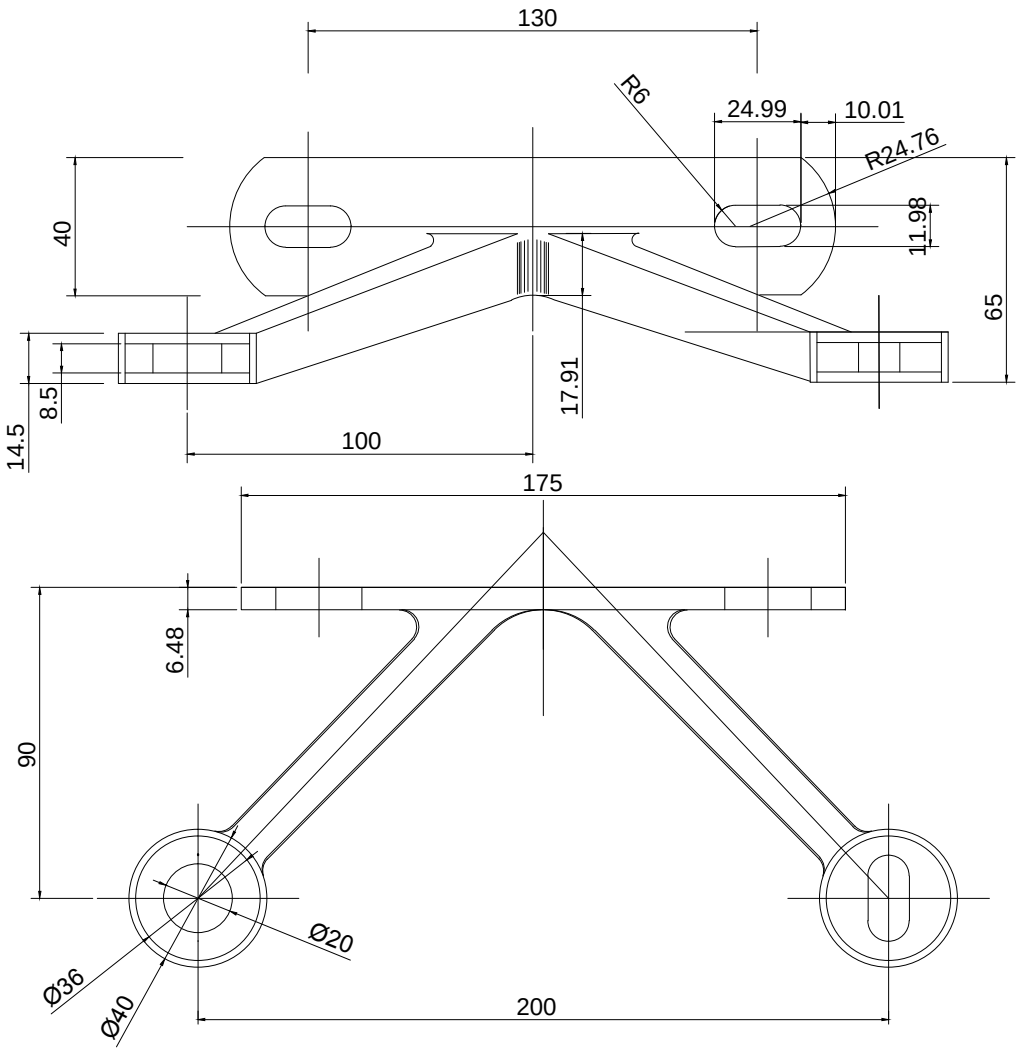

1/1

Fichas técnicas:

Modelo:	BRKL08A
Material:	Acero inoxidable
Acabado:	Satinado
Fijación:	Vidrio/rotula
Peso Max:	250 kg
Escala	1:1
Medidas mm.:	xxxx
Especificación:	versión Sept. 2015

Araña mediana portacostilla de 4 patas, para cuatro cristales.